

straviwood
by CDM Stravitec

SCAN ME

Scannez ici pour accéder à la page web de la solution et plus encore

Straviwood WallBracket

Fiche technique

Straviwood WallBracket est une équerre avec résilient acoustique conçue pour les assemblages structurels entre des éléments de construction perpendiculaires, tels que les murs et les dalles. Les couches résilientes intégrées minimisent la transmission acoustique latérale tout en maintenant les performances structurelles requises pour le transfert des efforts latéraux et verticaux.Idéale pour les parois CLT et autres systèmes de construction en bois, elle combine efficacité acoustique et intégrité structurelle.

AVANTAGES

- Offre un confort acoustique supérieur par rapport aux liaisons rigides mur-dalle en réduisant considérablement la transmission
- du bruit latéral tout en garantissant la reprise des efforts latéraux
- S'associe aux produits Straviwood WallBreak-P et Straviwood WallBreak-S pour créer un système de liaisons structurelles de parois CLT entièrement découplé
- Compatible avec différents matériaux de construction à base de bois, offrant ainsi une grande flexibilité pour une large gamme de projets
- Conçu pour une installation rapide et sans erreur, grâce à une butée intégrée qui permet d'obtenir automatiquement le niveau de compression adéquat sans mesure ni réglage
- Assure une durabilité à long terme et une résistance à la corrosion grâce à sa composition en acier galvanisé



Ce système peut être combiné avec les solutions d'appui résilientes Straviwood WallBreak-P et Straviwood WallBreak-S afin d'assurer la reprise des efforts latéraux et verticaux, tout en garantissant une liaison structurelle découplée. Pour les données de performances acoustiques des solutions d'appui vertical, veuillez consulter les fiches techniques respectives.

Version 2 | 26/11/2026 - Toutes les informations contenues dans ce document sont soumises à des clauses de non-responsabilité légale. © CDM Stravitec sa 2026. Tous droits réservés.

REUTENBEEK 9-11, 3090 OVERIJSE, BELGIQUE
T +32 2 687 79 07 / INFO@CDM-STRAVITEC.COM / WWW.CDM-STRAVITEC.COM

CARACTÉRISTIQUES PHYSIQUES & MÉCANIQUES

Longueur (mm)	Largeur (mm)	Hauteur (mm)	Trous de fixation		t (mm)
			Côté A	Côté B	
120	100	120	3Ø11	3Ø11	4

VALEURS CARACTÉRISTIQUES

- Valeur caractéristique par connexion.
- Valable pour 1 équerre, bois sur bois.
- Convient aux classes de service 1 & 2 (EN 1995-1-1:2004+A1:2008).
- Valeurs de référence valables en utilisant 3 vis HECO-TOPIX-plus 10x100 à tête large (ETA-19/0553) par côté et CLT C24 de 120 mm d'épaisseur avec 3 couches de 40 mm.
- L'extrapolation de ces valeurs pour d'autres configurations doit être évaluée selon les réglementations existantes par l'ingénieur structurel en charge du projet.
- La quantité de fixations par mètre linéaire doit être calculée sur la base des données du projet par l'ingénieur structurel.

	R_1,k [N]	K_ser,1 [N/mm]	R_2/3,k [N]	K_ser,2/3 [N/mm]	R_4,k [N]	K_ser,4 [N/mm]	R_5,k [N]	K_ser,5 [N/mm]
Configuration A	6391	664	5746	463	7783	579	11130	799
Configuration B	7783	579	5746	463	6391	664	13683	1526

1. Côté B
2. Trous de vis (3Ø11)
3. Côté A

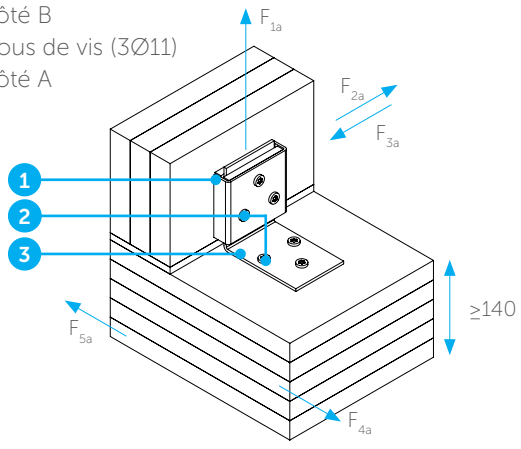

Configuration A

1. Côté A
2. Trous de vis (3Ø11)
3. Côté B

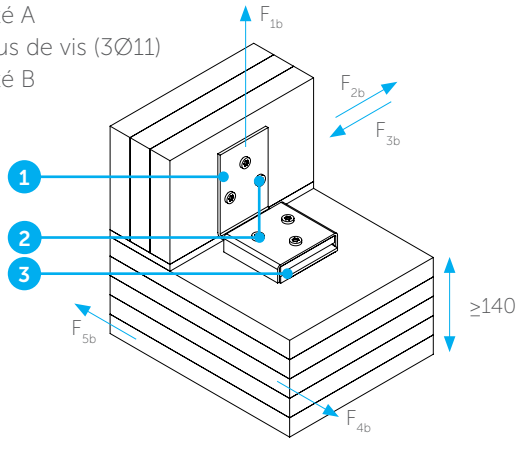

Configuration B

Version 2 | 26/11/2026 - Toutes les informations contenues dans ce document sont soumises à des clauses de non-responsabilité légale. © CDM Stravitec sa 2026. Tous droits réservés.

JONCTION EN X

Configuration d'essai :
Mur supérieur : CLT 5 plis de 100 mm (l 4.75 m x h 3 m)
Mur inférieur : CLT 5 plis de 100 mm (l 4.75 m x h 3.1 m)
Dalle : CLT 5 plis de 140 mm (l 4.75 m x L 7.5 m)

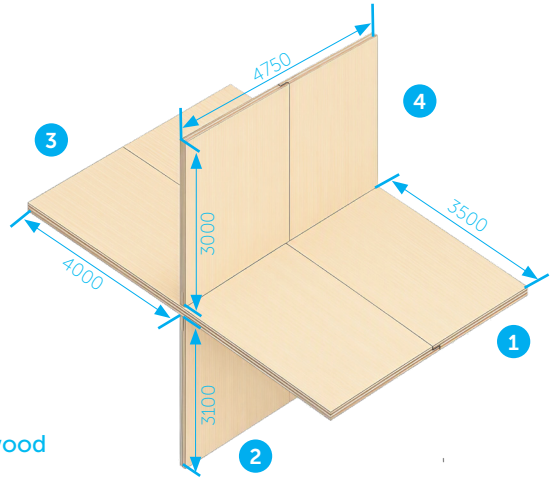

Couche de désolidarisation :
Murs et dalles en 2 panneaux assemblés par un joint mi-bois avec des vis espacées de 250 mm.
Dalles fixées au mur inférieur avec des vis à tête large Ø8 x 240 mm espacées de 500 mm.
4x Straviwood WallBracket espacés de 2000 mm (2 de chaque côté de la paroi supérieure), chacun fixé avec 6 vis à tête large Ø10 x 100 mm

Couche de désolidarisation (Option 1): **Straviwood WallBreak-S avec Straviwood WallBracket**
Position: entre le mur supérieur et la dalle
Dimensions: largeur = 100 mm, épaisseur = 12.5 mm, longueur = 4.75 m
Type: bande résiliente continue, de même largeur que le mur

Charge appliquée :
Cas non chargé (poids propre de la paroi supérieure) = 0.0138 MPa
Cas chargé (pour la bande résiliente) = 0.375 MPa (75% de la charge ELS)
Cas chargé (pour la jonction nue) = 0.138 MPa (charge à laquelle les résultats de la jonction nue convergent)

VUE LATÉRALE

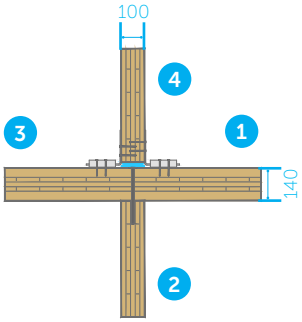

VUE DE FACE

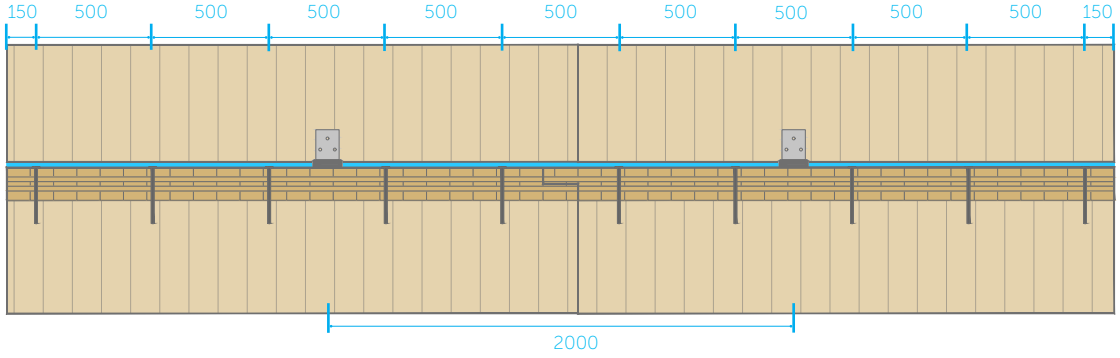

Couche de désolidarisation (Option 2): **Straviwood WallBreak-P avec Straviwood WallBracket**
Position: entre le mur supérieur et la dalle
Dimensions : plots de 63 x 63 x 20 mm, placés tous les 250 mm
Type : isolateurs discrets

Charge appliquée :
Cas non chargé (poids propre du mur supérieur) = 0.084 MPa
Cas chargé (pour les plots résilients) = 1.125 MPa (75% de la charge ELS)
Cas chargé (pour la jonction nue) = 0.138 MPa (charge à laquelle les résultats de la jonction nue convergent)

VUE LATÉRALE

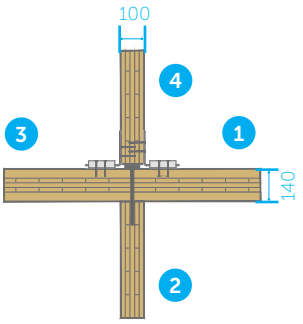

VUE DE FACE

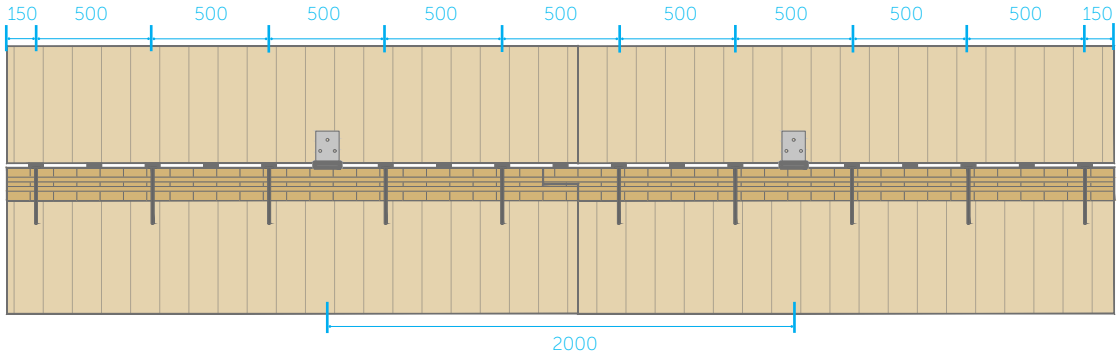

Toutes les dimensions sont en mm.

Version 2 | 26/11/2026 - Toutes les informations contenues dans ce document sont soumises à des clauses de non-responsabilité légale. © CDM Stravitec sa 2026. Tous droits réservés.

K_{14}/K_{34}: Chemin du du mur supérieur vers la dalle

Fréquence [Hz]	Jonction nue non chargée [dB]	Jonction nue chargée [dB]	Jonction résiliente non chargée (Option 1) [dB]	Jonction résiliente chargée (Option 1) [dB]	Jonction résiliente non chargée (Option 2) [dB]	Jonction résiliente chargée (Option 2) [dB]
100	13.2	16.1	22.4	22.9	26.0	22.0
125	17.9	17.6	27.3	22.8	27.9	26.2
160	23.4	18.1	27.6	25.1	28.8	28.8
200	23.4	16.8	29.1	24.8	29.4	26.9
250	25.1	17.9	29.0	26.2	30.1	30.6
315	22.8	17.3	27.3	27.0	30.3	31.0
400	24.4	17.5	26.4	26.3	28.9	29.0
500	24.0	15.5	25.4	25.3	28.3	28.7
630	24.1	16.9	26.8	26.3	25.7	25.1
800	25.0	17.3	26.7	28.2	27.7	27.5
1000	25.7	17.6	28.4	29.6	24.6	27.7
1250	25.8	17.1	26.1	25.9	21.2	25.8
1600	22.8	14.8	23.6	22.7	21.7	24.1
2000	23.8	13.9	28.1	24.7	28.5	29.6
2500	24.2	15.3	30.1	26.8	30.0	27.5
3150	25.2	16.2	29.7	26.2	29.9	25.0
$\overline{K_{14}/K_{34}}$	24.5	17.1	27.2	26.6	27.4	28.0

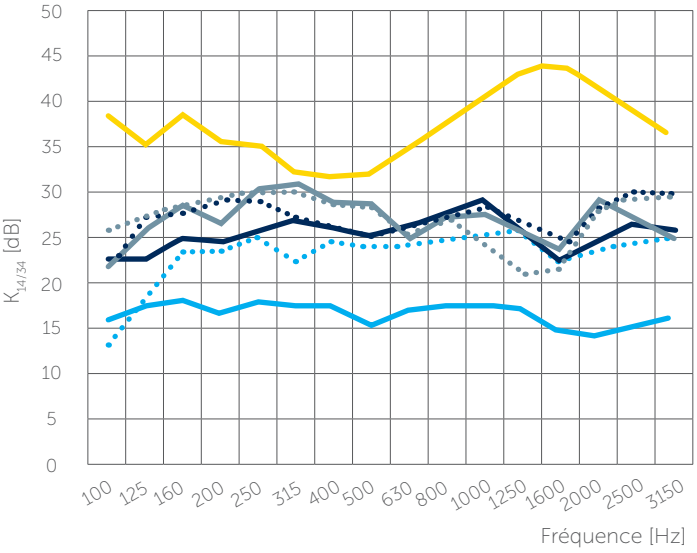

Jonction nue non chargée
Jonction nue chargée
Jonction résiliente non chargée (Option 1)
Jonction résiliente chargée (Option 1)
Jonction résiliente non chargée (Option 2)
Jonction résiliente chargée (Option 2)
$K_{14/34,max}$

K_{24}: Chemin du mur supérieur vers le mur inférieur

Fréquence [Hz]	Jonction nue non chargée [dB]	Jonction nue chargée [dB]	Jonction résiliente non chargée (Option 1) [dB]	Jonction résiliente chargée (Option 1) [dB]	Jonction résiliente non chargée (Option 2) [dB]	Jonction résiliente chargée (Option 2) [dB]
100	24.9	23.8	28.9	24.8	34.2	26.8
125	28.2	30.7	27.1	30.9	32.2	34.2
160	29.8	25.2	30.9	34.2	38.1	37.5
200	33.1	25.7	34.5	33.0	37.7	35.2
250	30.2	26.6	34.1	33.0	37.9	35.0
315	29.6	25.2	32.9	31.0	34.5	33.0
400	30.3	26.8	31.0	30.2	31.7	29.7
500	29.9	24.2	30.8	30.7	32.4	32.6
630	27.0	17.9	31.3	28.6	32.8	30.3
800	33.5	22.9	35.4	33.0	37.0	35.1
1000	35.1	23.7	38.0	34.5	37.7	35.7
1250	36.3	23.2	38.2	32.3	37.7	33.3
1600	35.4	23.8	38.5	30.6	39.6	32.6
2000	35.7	22.5	39.8	30.3	42.2	37.8
2500	35.6	24.0	37.0	32.5	43.2	34.4
3150	34.6	25.3	36.0	32.0	43.7	32.9
$\overline{K_{24}}$	31.7	24.0	34.0	31.8	35.5	33.3

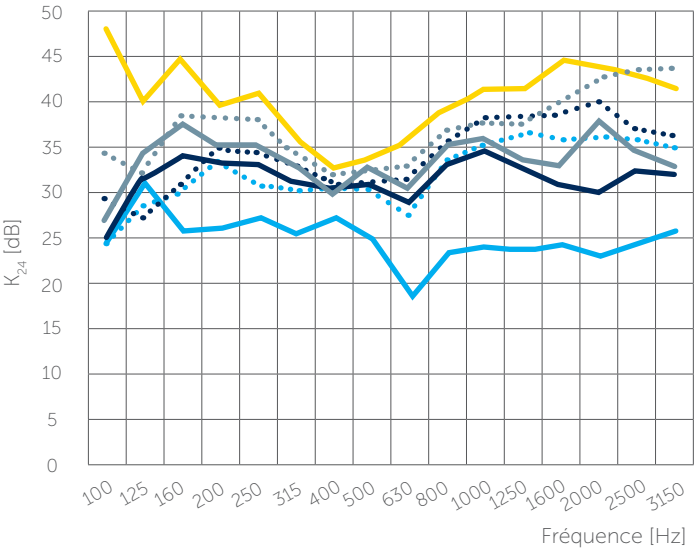

Jonction nue non chargée
Jonction nue chargée
Jonction résiliente non chargée (Option 1)
Jonction résiliente chargée (Option 1)
Jonction résiliente non chargée (Option 2)
Jonction résiliente chargée (Option 2)
$K_{24,max}$

Version 2 | 26/11/2026 - Toutes les informations contenues dans ce document sont soumises à des clauses de non-responsabilité légale. © CDM Stravitec sa 2026. Tous droits réservés.

JONCTION EN T VERTICALE

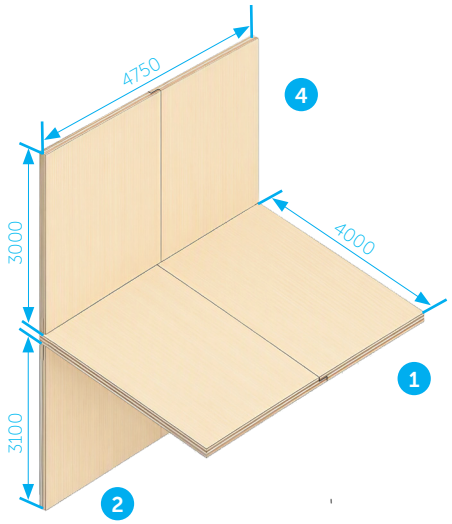

Configuration d'essai :
Mur supérieur : CLT 5 plis de 100 mm (l 4.75 m x H 3 m)
Mur inférieur : CLT 5 plis de 100 mm (l 4.75 m x H 3.1 m)
Dalle : CLT 5 plis de 140 mm (l 4.75 m x L 4 m)

Système de fixation :
Murs et dalles en 2 panneaux assemblés par joint mi-bois avec des vis espacées de 250 mm
Les dalles sont fixées au mur inférieur avec des vis à tête large Ø8 x 240 mm espacées de 500 mm
2x Straviwood WallBracket espacés de 2000 mm, chacun fixé avec 6 vis à tête large Ø10 x 100 mm

Couche de désolidarisation : (Option 1): **Straviwood WallBreak-S avec Straviwood WallBracket**
Position : entre le mur supérieur et la dalle
Dimensions : largeur = 100 mm, épaisseur = 12.5 mm, longueur = 4.75 m
Type : bande résiliente continue, de même largeur que le mur

Charge appliquée :
Cas non chargé (charge permanente du mur supérieur) = 0.0138 MPa
Cas chargé (pour la bande résiliente) = 0.375 MPa (75% de la charge ELS)
Cas chargé (pour la jonction nue) = 0.138 MPa (charge à laquelle les résultats de la jonction nue convergent)

VUE LATÉRALE

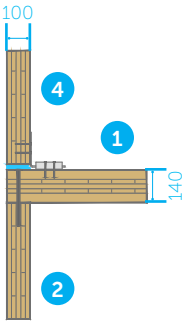

VUE DE FACE

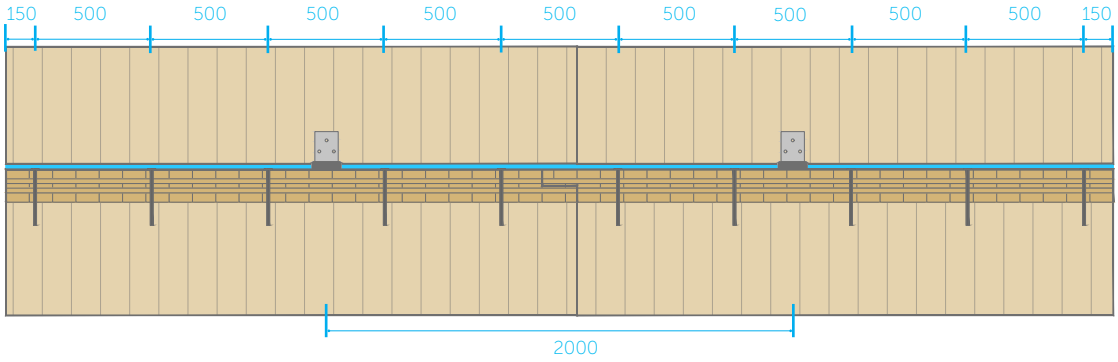

Couche de désolidarisation (Option 2): **Straviwood WallBreak-P avec Straviwood WallBracket**
Position: entre le mur supérieur et la dalle
Dimensions : plots de 63 x 63 x 20 mm, placés tous les 250 mm
Type : isolateurs discrets

Charge appliquée :
Cas non chargé (poids propre du mur supérieur) = 0.084 MPa
Cas chargé (pour les plots résilients) = 1.125 MPa (75% de la charge ELS)
Cas chargé (pour la jonction nue) = 0.138 MPa (charge à laquelle les résultats de la jonction nue convergent)

VUE LATÉRALE

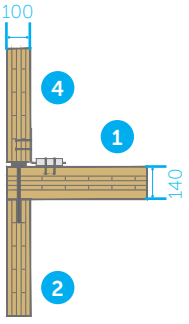

VUE DE FACE

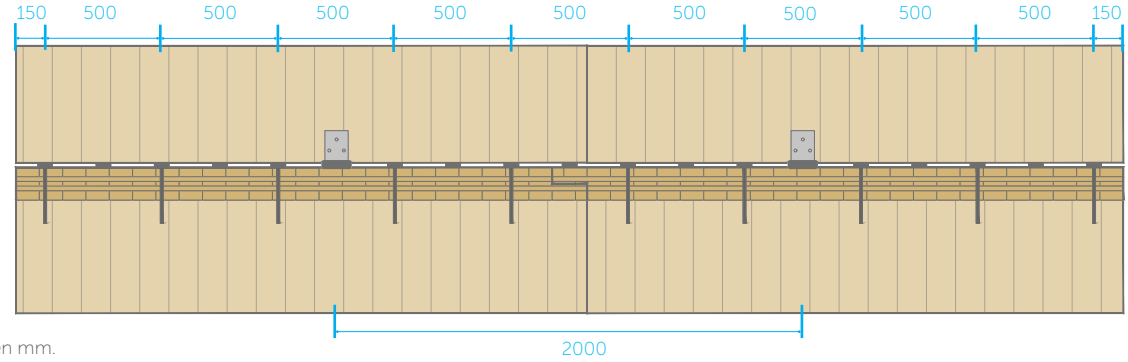

Toutes les dimensions sont en mm.

Version 2 | 26/11/2026 - Toutes les informations contenues dans ce document sont soumises à des clauses de non-responsabilité légale. © CDM Stravitec sa 2026. Tous droits réservés.

K_{14}: Chemin du mur supérieur vers la dalle

Fréquence [Hz]	Jonction nue non chargée [dB]	Jonction nue chargée [dB]	Jonction résiliente non chargée (Option 1) [dB]	Jonction résiliente chargée (Option 1) [dB]	Jonction résiliente non chargée (Option 2) [dB]	Jonction résiliente chargée (Option 2) [dB]
100	12.7	11.4	17.7	19.0	25.0	23.1
125	17.4	16.7	23.7	18.3	23.1	24.2
160	20.8	17.1	25.7	23.8	30.1	26.4
200	21.3	14.4	29.0	22.4	30.9	25.3
250	19.8	14.4	29.8	25.2	30.5	29.7
315	20.7	15.4	27.5	26.5	26.4	28.3
400	22.3	13.4	26.6	25.5	27.3	27.8
500	20.2	14.0	19.7	22.7	24.0	26.5
630	19.6	14.3	18.5	23.3	25.9	25.8
800	20.7	14.3	25.5	26.2	29.6	27.1
1000	20.1	14.2	26.7	27.1	28.4	28.4
1250	18.1	12.1	28.1	25.6	27.5	25.4
1600	15.1	10.8	23.5	20.2	26.2	25.2
2000	16.3	9.9	25.3	18.0	27.7	28.9
2500	19.3	10.8	28.2	21.3	29.9	28.3
3150	21.4	12.0	29.2	23.1	28.8	24.9
$\overline{K_{14}}$	20.3	14.1	25.7	24.9	27.8	27.1

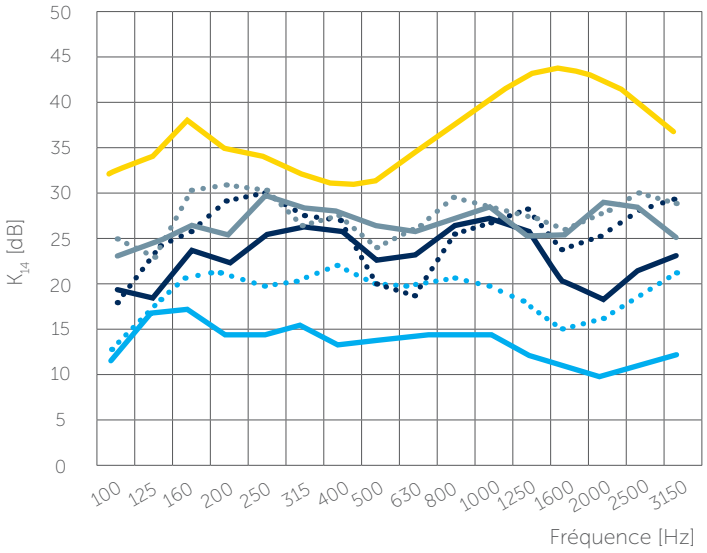

Jonction nue non chargée
Jonction nue chargée
Jonction résiliente non chargée (Option 1)
Jonction résiliente chargée (Option 1)
Jonction résiliente non chargée (Option
Jonction résiliente chargée (Option 2)
$K_{14,max}$

K_{24}: Chemin du mur supérieur vers le mur inférieur

Fréquence [Hz]	Jonction nue non chargée [dB]	Jonction nue chargée [dB]	Jonction résiliente non chargée (Option 1) [dB]	Jonction résiliente chargée (Option 1) [dB]	Jonction résiliente non chargée (Option 2) [dB]	Jonction résiliente chargée (Option 2) [dB]
100	23.5	13.8	22.9	21.5	25.8	27.9
125	27.5	19.9	27.2	24.0	26.8	29.2
160	28.3	20.9	31.3	30.1	31.3	31.3
200	28.9	23.0	31.0	30.0	31.0	31.0
250	23.3	20.9	29.4	29.4	28.7	29.4
315	21.7	19.1	27.0	27.3	28.1	30.0
400	25.8	20.2	28.1	27.7	29.0	28.3
500	22.0	15.9	27.6	27.3	29.7	29.2
630	18.2	12.2	24.4	25.6	31.7	28.6
800	23.4	15.5	32.3	30.7	34.5	32.4
1000	24.8	17.7	33.8	30.8	33.2	32.9
1250	23.2	15.1	33.7	27.7	32.4	30.0
1600	23.9	16.8	33.3	25.2	36.1	33.9
2000	26.1	15.2	33.7	22.7	38.0	35.1
2500	30.0	18.2	38.0	27.8	38.2	35.9
3150	30.3	19.1	37.2	29.3	35.6	32.8
$\overline{K_{24}}$	23.5	17.7	29.7	28.5	30.9	30.2

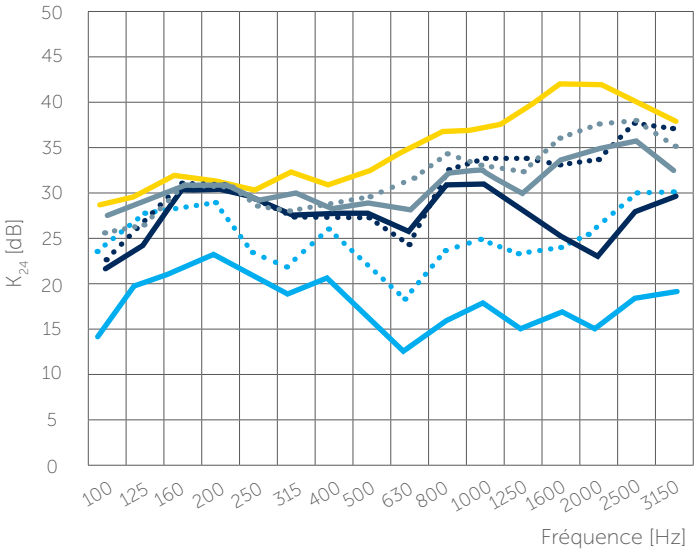

Jonction nue non chargée
Jonction nue chargée
Jonction résiliente non chargée (Option 1)
Jonction résiliente chargée (Option 1)
Jonction résiliente non chargée (Option 2)
Jonction résiliente chargée (Option 2)
$K_{24,max}$

Remarques :

- Les résultats pour d'autres variantes sont disponibles sur demande.
- Le chemin aérien parasite a été traité avec un écran en laine minérale. Ce chemin aérien parasite fixe la limite supérieure de mesure expérimentale de K_{ij} et est quantifié par les valeurs $K_{ij,max}$ mesurées dans la configuration où il n'y a aucun contact structurel entre les éléments i et j.
- $\overline{K_{ij}}$ est la moyenne arithmétique des valeurs K_{ij} dans la plage de fréquences de 200 à 1250 Hz (bandes de tiers d'octave).
- En raison de légères variations de mesure, lorsqu'une valeur K_{ij} était supérieure à la valeur $K_{ij,max}$, cette valeur K_{ij} a été limitée à la valeur $K_{ij,max}$.

Version 2 | 26/11/2026 - Toutes les informations contenues dans ce document sont soumises à des clauses de non-responsabilité légale. © CDM Stravitec sa 2026. Tous droits réservés.

MONTAGE TYPE

1. Dalle structurelle en CLT
2. Straviwood WallBreak-S
3. Mur en CLT
4. Straviwood WallBracket

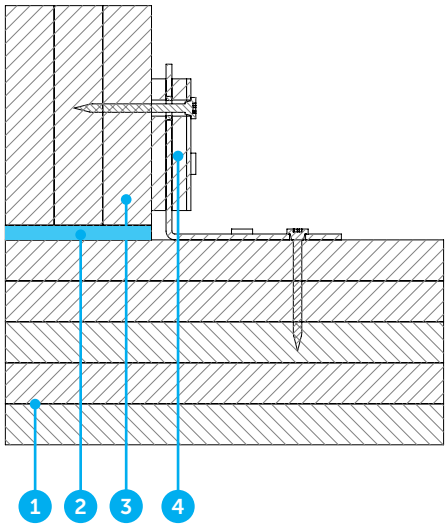

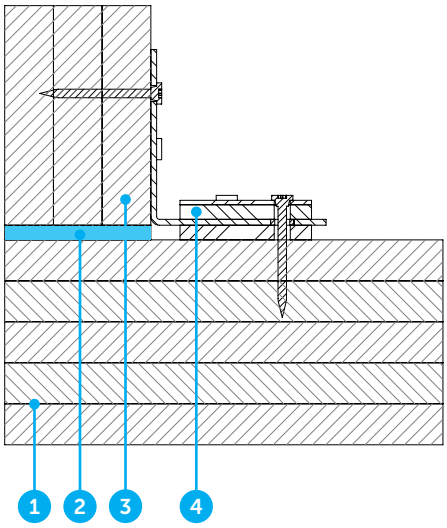

Version 2 | 26/11/2026 - Toutes les informations contenues dans ce document sont soumises à des clauses de non-responsabilité légale. © CDM Stravitec sa 2026. Tous droits réservés.

CLAUSE DE NON-RESPONSABILITÉ

Les présentes informations sont, à notre connaissance, exactes au moment de leur publication. Les informations, données et recommandations fournies sont basées sur des essais acceptés par l'industrie et sur l'utilisation antérieure du produit. Elles sont destinées à décrire les capacités et les performances générales de nos produits et ne garantissent aucunement leur adéquation à un projet particulier. Nous nous réservons le droit de modifier les produits, leur performance et les données sans préavis. Ce document remplace toutes les informations fournies avant sa publication.

REUTENBEEK 9-11, 3090 OVERIJSE, BELGIQUE
T +32 2 687 79 07 / INFO@CDM-STRAVITEC.COM / WWW.CDM-STRAVITEC.COM